DISPENSADOR PAPEL TOALLA

COD. 04010.B

Dispensador papel toalla

· Dispensador de papel toalla para adosar a pared en acero inoxidable.
· Carga frontal.
· Adecuado toallas plegadas o engarzadas (zig-zag).
· Durabilidad y resistencia a la corrosión.
· Con visor de contenido en el frontal abatible.
· Llave de seguridad incluida.
· Salida con protección anti rasgado de toallas.
· Acero inoxidable acabado brillo. Disponible también en acabado satinado (NOFER 04010.S) y acabado epoxy blanco (NOFER 04010.W).

COMPONENTES Y CARACTERÍSTICAS TÉCNICAS

· Fabricado en acero inoxidable acabado brillo.
· Dimensiones: 320 alto x 253 ancho x 115 fondo mm.
· Consumible: caja de papel cod. 6009 y 6009E.
· Capacidad: 500 toallas.
· Mantenimiento: el acero inoxidable requiere mantenimiento pues la suciedad con el tiempo puede llegar a comerse el cromo del acero inoxidable. Recomendamos una limpieza mensual con nuestro producto especializado.

TEXTO SUGERIDO PARA PRESCRIPCIÓN

Dispensador de papel toalla NOFER en acero inoxidable de apertura frontal para adosar a pared. Adecuado para toallas plegadas o engarzadas (zig-zag), con visor de contenido y llave de seguridad. Dimensiones: 320 alto x 253 ancho x 115 fondo mm.

ESQUEMA DIMENSIONAL

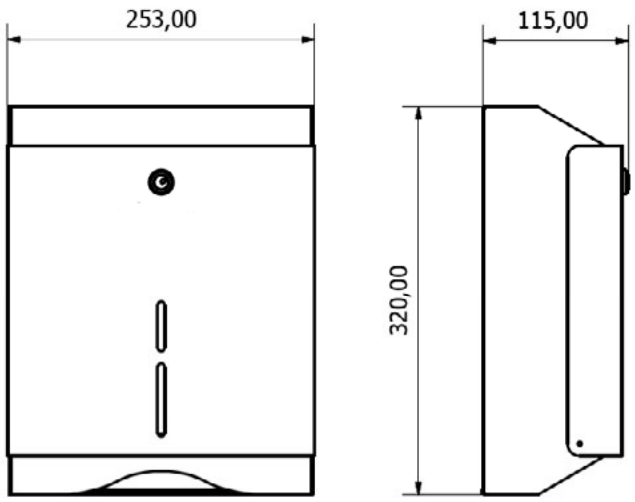

Dimensiones en mm

DICOHOTEL
T +34 938869318
F +34 938893734
info@dicohotel.com
www.dicohotel.com